Modelo: MCS 50

LÍNEA MERCURY 1C

MODELO MERCURY DE ALTA POTENCIA

MODELO: MCS 1 / Módulos: 1	MCS 50
*Watts efectivos del sistema (mín-máx):	50 W
Horas 25°C:	150,000 Hr
Flujo Luminoso de salida (Tipo II Media) (mín-máx):	8,442.50 lm
Eficiencia Lumínica (lm/W):	168.42
Carácteristicas eléctricas:	F.P.>0.95-220 Vac; 60/50Hz, THD <15%
Voltaje:	CD /12-24V, Universal 100-277V, Universal 347-480V
Distribución Óptica (IES):	Tipo I Media Cutoff
*Óptica de policarbonato de alta resistencia	Tipo II Media Cutoff
	Tipo III Media Cutoff
	Tipo III Corta Cutoff
	Tipo V Cutoff
Temperatura de color:	3,000K 4,000K 5,000K 6000K
IRC (Indice Rendimiento de color):	70/80 opcional
Temperatura Ambiente:	-40°C-55°C
	Humedad relativa de 10-95%
Índice de Protección IP:	IP66
Protección al impacto de luminaria y conjunto óptica:	IK10
Protección térmica en LEDS y Drivers	Con atenuación automática
Índice de vibración	Ansi C136.31,3G
Montaje en Brazo de:	1 ½"- 3" de diámetro exterior
Terminado:	Aluminio inyectado con pintura anticorrosiva electrostätica
Color:	Blanco (estándar) o color especial
Opciones de receptáculo NEMA:	Sin
	Ansi C136.10 (3pin)
	Ansi C136.41 (7pin) Telegestión
Opciones de control:	Sin
	Control 1-10V
	Atenuación Ajustable en Campo
	Atenuación Remota
	Atenuación Programada (6 eventos)
	Telegestión
Otras opciones:	MSP-20KV-SURGE 20KA/10KA en serie o paralelo
	Protección de ambiente marino
	Garantía 3, 5 y 10 años
	Sistema solar Fotovoltaico

Peso: 5.0 Kg

Dimensiones (mm):

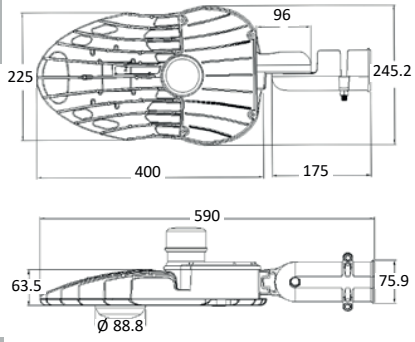

Inclinación variable: De-90° a +90°
Brazo de adaptador con rótula

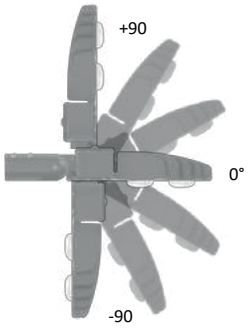
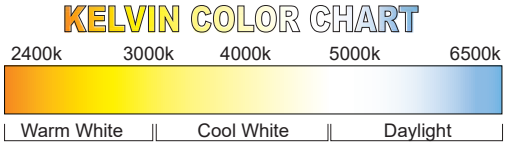
- Los watts efectivos del sistema son ajustables dentro del rango de las necesidades.
- Burbuja niveladora
- Encendido instanáneo
- Libre de mercurio y no genera radiacion UV
- Flujo luminoso total mínimo mantenido a las 6,000hrs 98.34%